Guía de instalación de los estores enrollables sistema MINI

MONTAJE NO INVASIVO A LA HOJA DE LA VENTANA

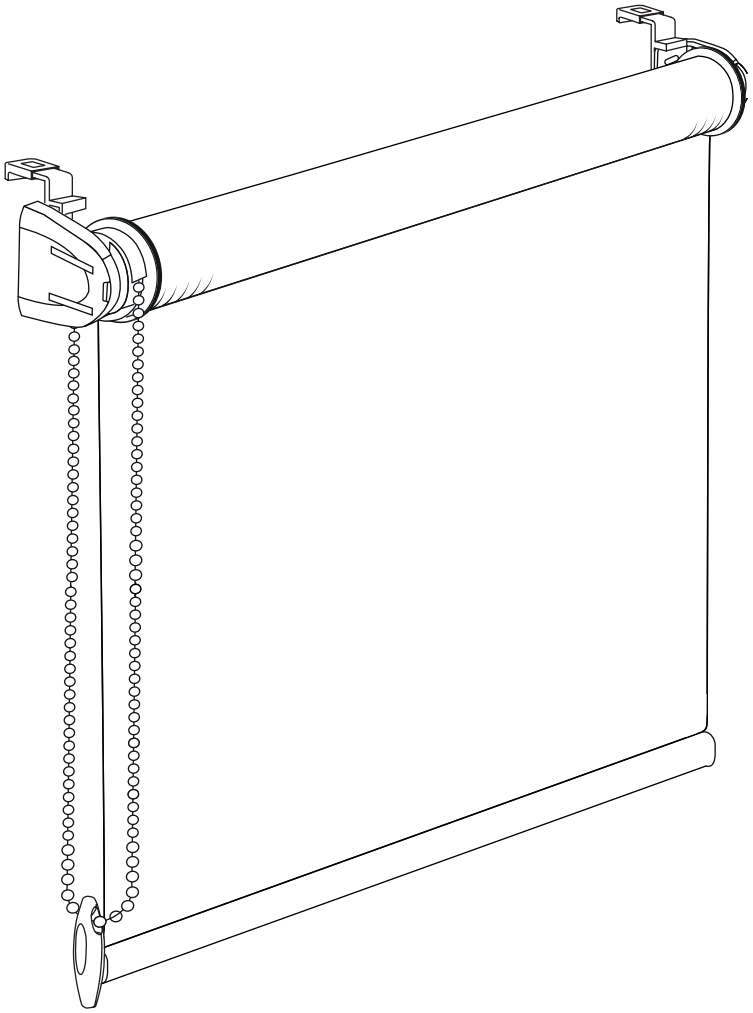

Advertencia

Los niños pequeños pueden estrangularse con un nudo hecho de cordones, cadenas y las cintas de manipulación. También, pueden envolverse la cuerda alrededor de su cuello. Para evitarlo les recomendamos mantener los cables fuera del alcance de los niños. Aleja las camas, las camas de los niños y los muebles de los cordones de manipulación.

1

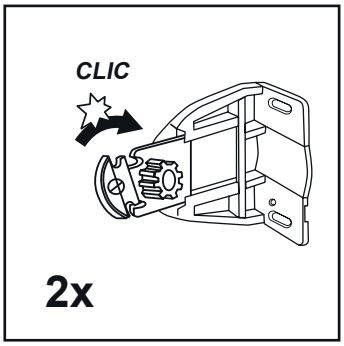

2a

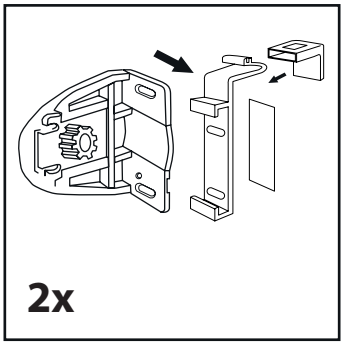

2b

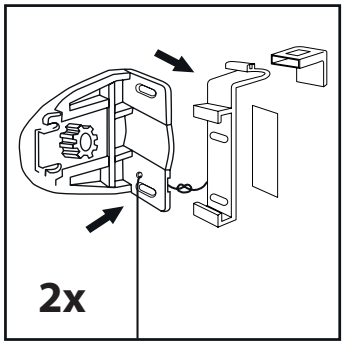

3

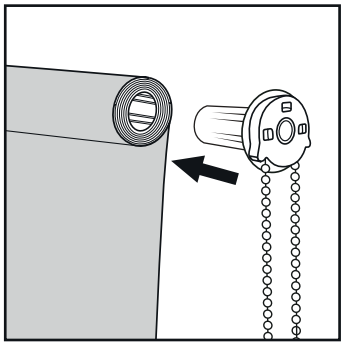

4

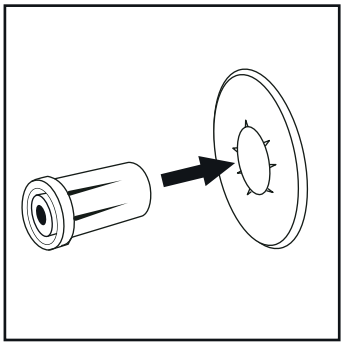

5

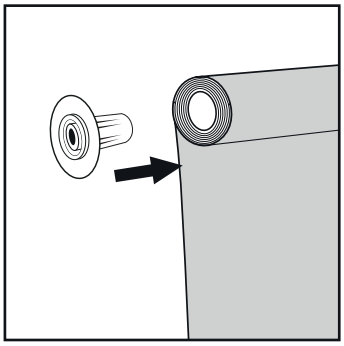

6

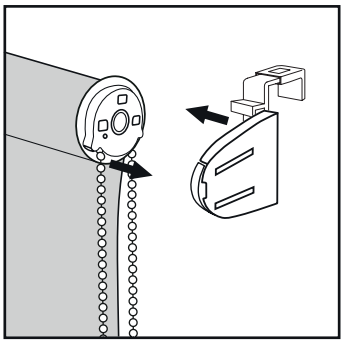

7

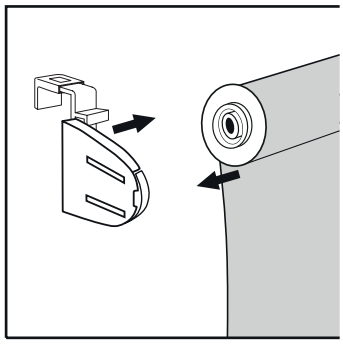

8

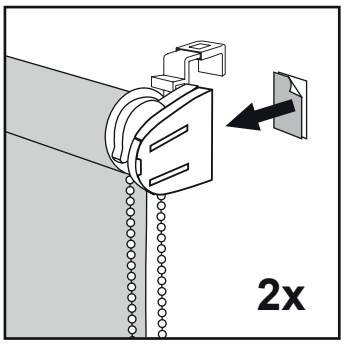

9

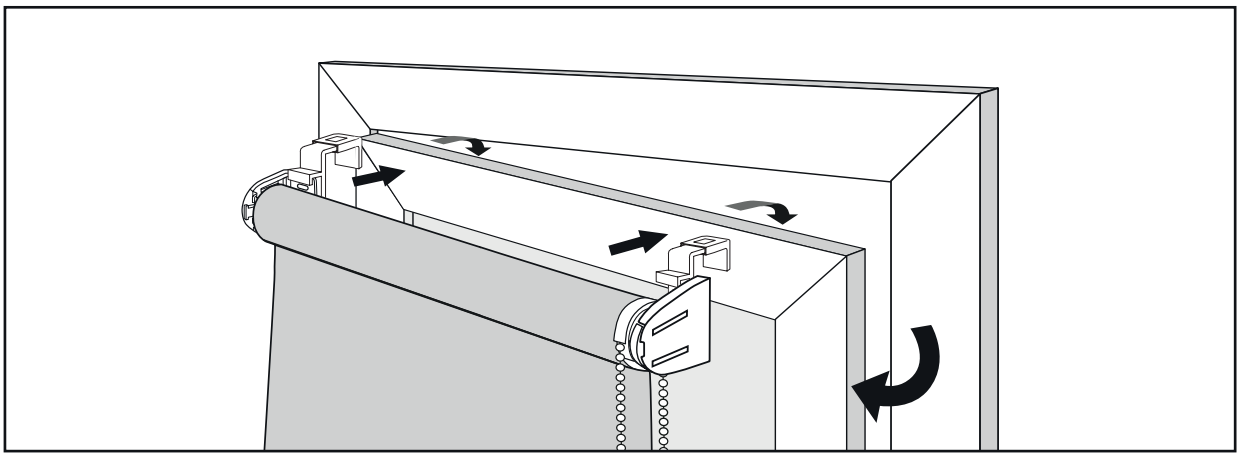

Contrapeso cadena

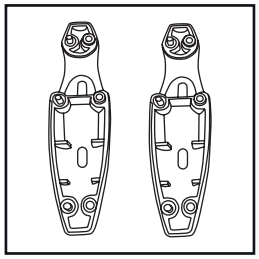

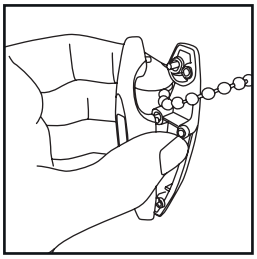

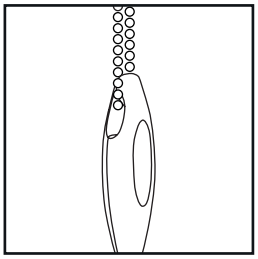

Versión estándar

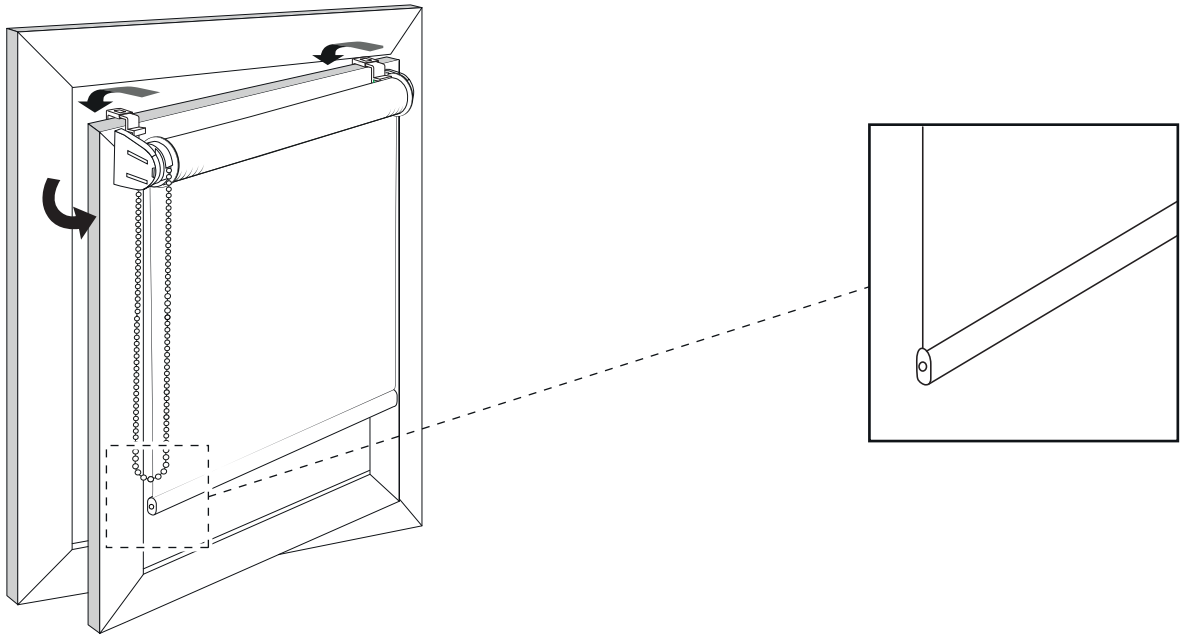
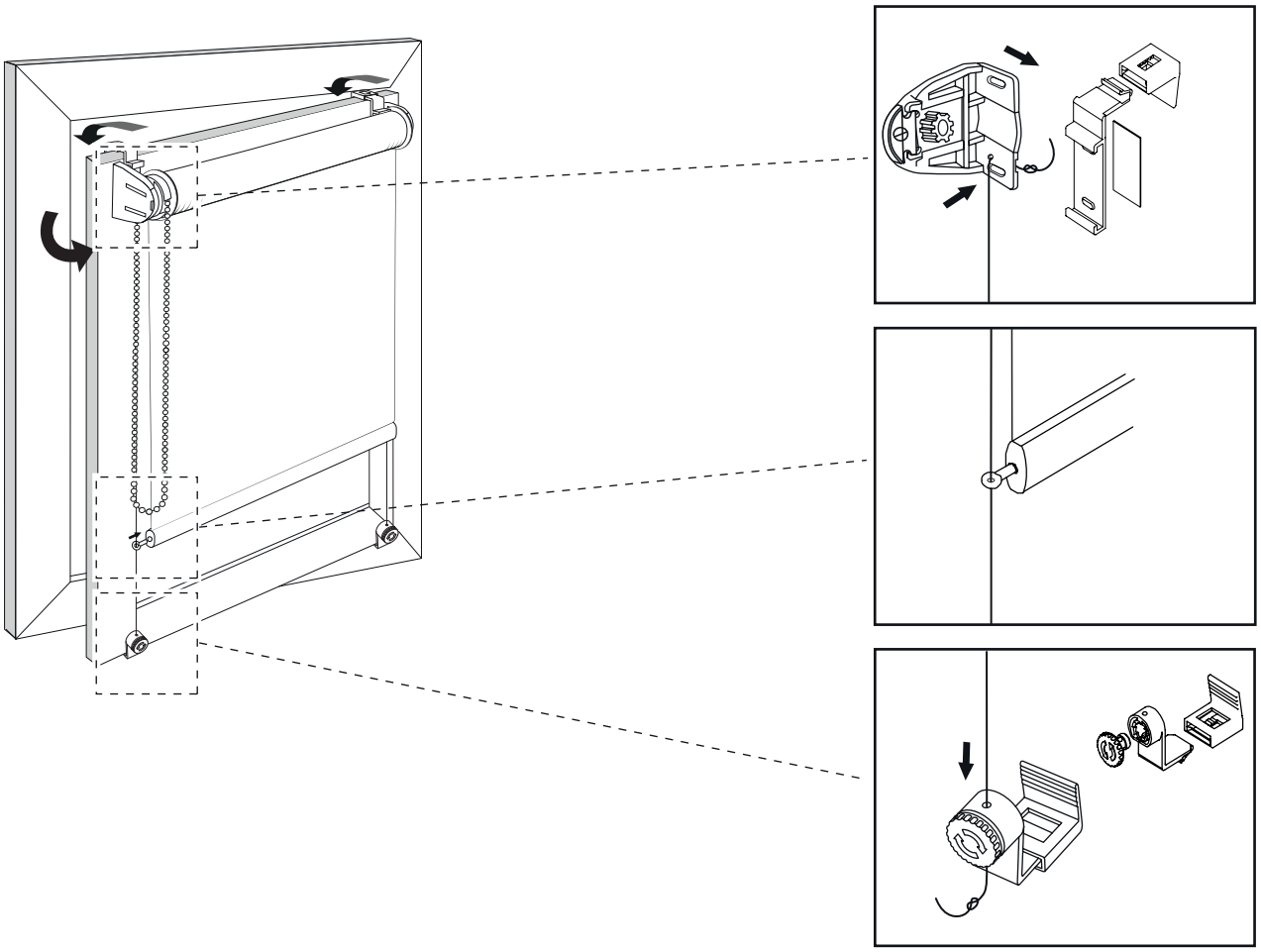
Versión con guiado